REPUESTOS GAMA 2010

MESAS REFRIGERADAS

SERIE SNACK
MRSF

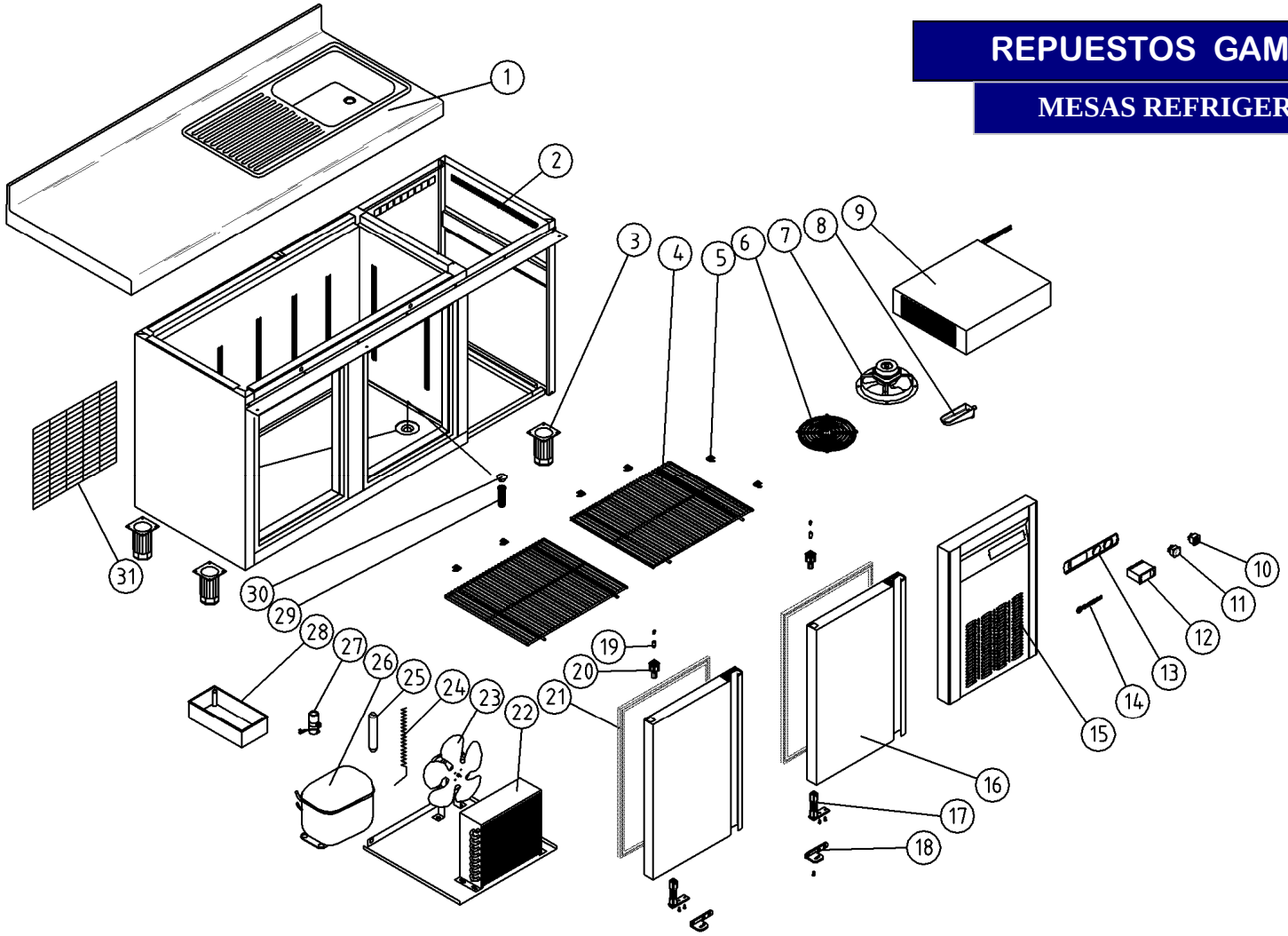

Nº	DESCRIPCION	DESCRIPTION	MRSF-150	PVP	MRSF-200	PVP	MRSF-250	PVP	MRSF-300	PVP
1	ENCIMERA	WORKTOP	M181010368		M181010369		M181010370		M181010371	
2	COSTADO EXT. LADO GRUPO	ESTERNAL SIDE	M109010831		M109010831		M109010831		M109010831	
3	PATA REGULABLE	ADJUSTABLE FEET	6007050079		6007050079		6007050079		6007050079	
4	ESTANTE LATERAL	LATERAL WIRE SHELF	6027010079		6027010079		6027010079		6027010079	
4	ESTANTE CENTRAL	CENTRAL WIRE SHELF					6027010078		6027010078	
5	SOPORTE ESTANTE	SUPPORT SHELF	6033210007		6033210007		6033210007		6033210007	
6	REJILLA VENTILADOR	FAN GRILLE	6003010475		6003010475		6003010475		6003010475	
7	VENTILADOR EVAPORADOR	EVAPORATOR FAN	6021050072		6021050072		6021050072		6021050072	
8	DESAGÜE CANALIZADOR	DRAIN CANAL	6003010184		6003010184		6003010184		6003010184	
9	EVAPORADOR	EVAPORATOR	6029010143		6029010143		6029010140		6029010140	
10	LUMINOSO ROJO	RED LIGHT	6021130013		6021130013		6021130013		6021130013	
11	INTERRUPTOR GENERAL	MAIN SWICHT ON/OF	6021130011		6021130011		6021130011		6021130011	
12	TERMOSTATO	THERMOSTAT	6021350098		6021350098		6021350098		6021350098	
13	CARATULA CROMADA	CHROMEPLATED COVER	6003010476		6003010476		6003010476		6003010476	
14	LOGOTIPO	LOGOTYPE STICKER	6023010545		6023010545		6023010545		6023010545	
15	REJILLA CUADRO DE MANDOS	CONROL PANEL GRILLE	M177010078		M177010078		M177010078		M177010078	
16	PUERTA	DOOR	M169010088		M169010088		M169010088		M169010088	
17	BISAGRA	HINGE	6033010100		6033010100		6033010100		6033010100	

Nº	DESCRIPCION	DESCRIPTION	MRSF-150	PVP	MRSF-200	PVP	MRSF-250	PVP	MRSF-300	PVP
18	SOP.BISAGRA	HINGE SUPPORT	6033010098		6033010098		6033010098		6033010098	
19	EJE PUERTA	SPINDLE DOOR	6033090064		6033090064		6033090064		6033090064	
20	CAJA ALOJAMIENTO MUELLE	HINGE PIN SUPPORT	6003010136		6003010136		6003010136		6003010136	
21	BURLETE	SEAL	6045010115		6045010115		6045010115		6045010115	
22	CONDENSADOR	CONDENSER	6029020002		6029020002		6029020003		6029020003	
23	VENTILADOR CONDENSADOR	CONDENSER FAN	6021050002		6021050002		6021050002		6021050002	
24	TUBO CAPILAR	CAPILARY TUBE	M107020001		M107020001		V107020005		V107020005	
25	FILTRO SECADOR	DEHYDRATION FILTER	6047010003		6047010003		6047010003		6047010003	
26	COMPRESOR	COMPRESSOR	6021010004		6021010007		6021010142		6021010142	
27	CONDENSADOR DE ARRANQUE	TO STAR CONDENSER	6021010037		6021010037		6021010151		6021010151	
28	BANDEJA EVAP. AUTOM,	AUTOMATIC EVAP.TRAY	6003010023		6003010023		6003010023		6003010023	
29	DESAGÜE 3/4	DRAIN PIPE 3/4	6003010326		6003010326		6003010326		6003010326	
30	TAPON DESAGÜE 3/4	DRAIN CAP 3/4	6003010262		6003010262		6003010262		6003010262	
31	REJILLA TRASERA MOTOR	REAR VENTILATION GRILLE	6003010181		6003010181		6003010181		6003010181	
31										
32										
33										
34										